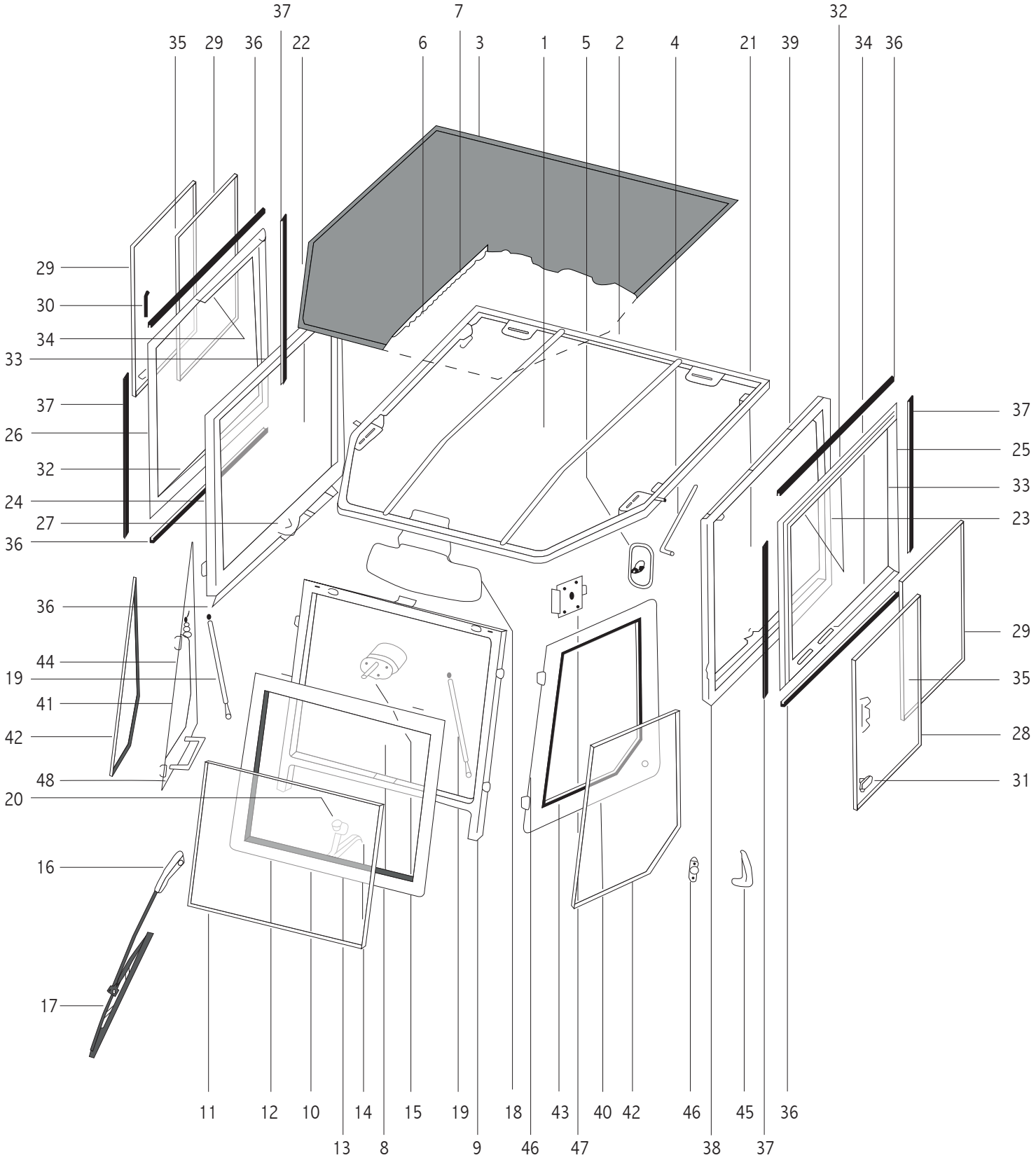
37
7
32
35
29
36
22
6
3
1
5
2
4
21
39
34
36
29
30
34
33
37
26
32
24
27
36
37
25
33
23
36
29
44
19
41
42
35
28
48
20
31
16
17
11
12
10
14
15
19
18
43
40
42
46
45
36
13
8
9
46
47
38
37